HUNNOX

Manual de Instrucciones

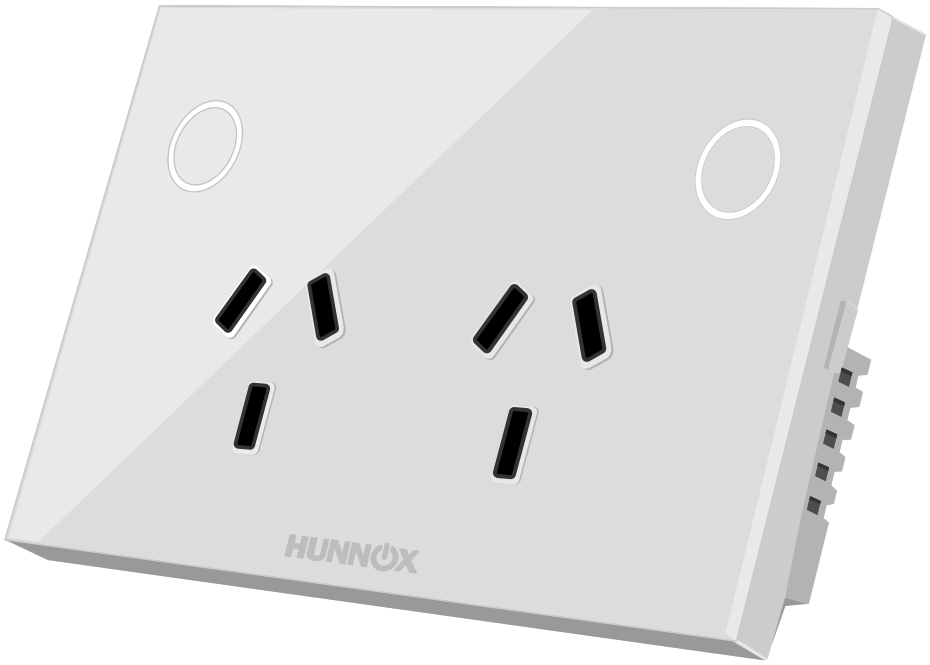

Tomacorriente Interruptor Inteligente WIFI

Compatible con las principales aplicaciones

tuya Smart Life Google Assistant alexa

HUNNOX

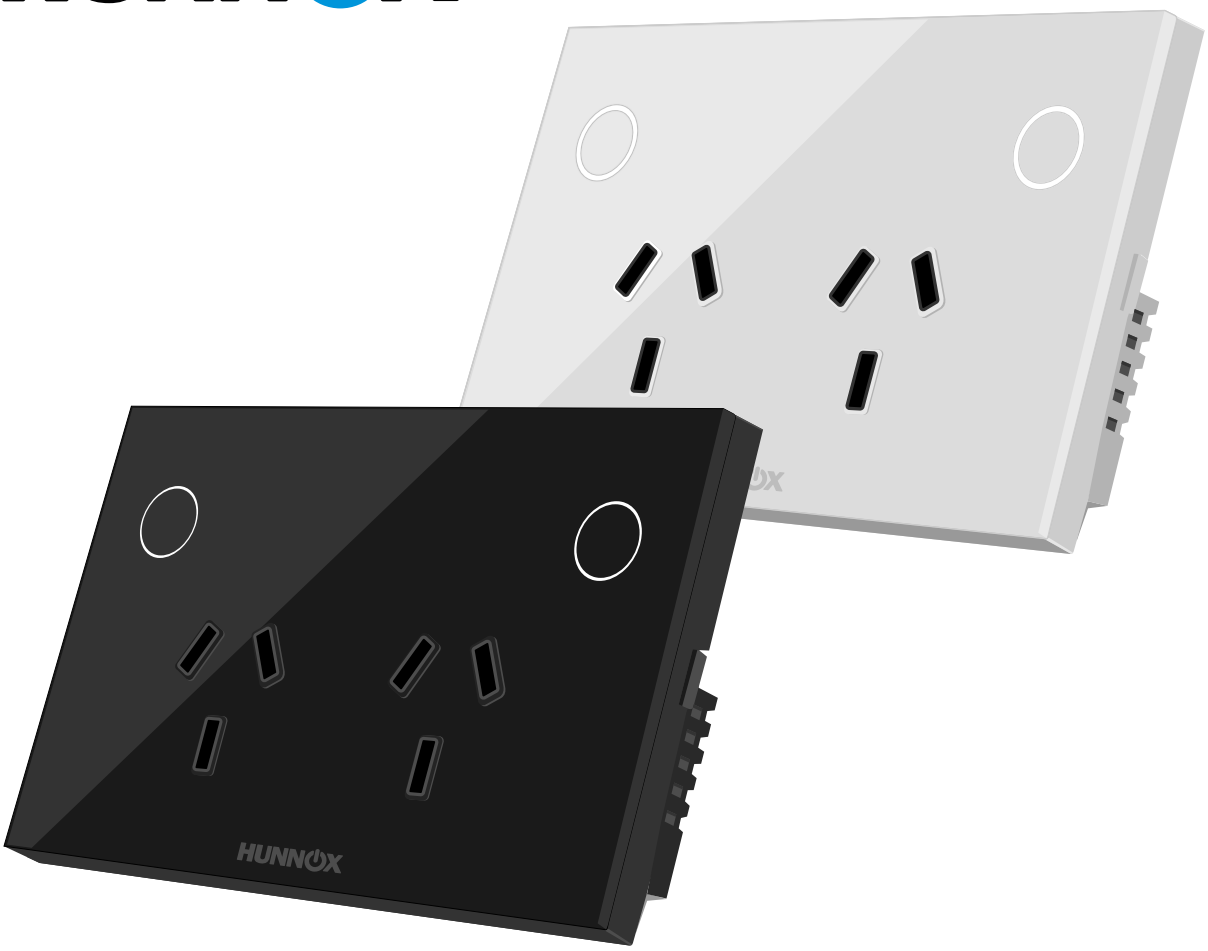

Características

1. Diseño de panel de vidrio templado de cristal de alta calidad, no se desvanece con el tiempo.
2. Indicador LED en colores azul y rojo en el panel.
3. Revise y controle el enchufe de pared inteligente desde la App móvil.
4. La luz de fondo se puede encender o apagar desde la App móvil.
5. Puede configurar si desea mantener la función de memoria después de un corte de energía desde la aplicación móvil: Apagado / Encendido / Memoria de apagado.
6. Compatible con Amazon Alexa, Google Assistant, entre otros.

Instalación

1 Abra la cubierta frontal con un pequeño destornillador plano.

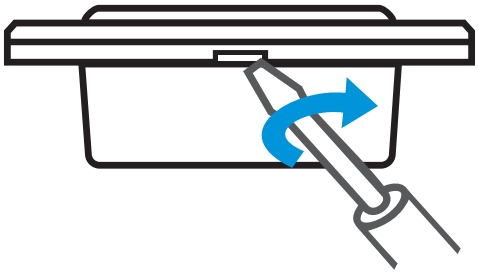

Gírela para removerla

Cableado

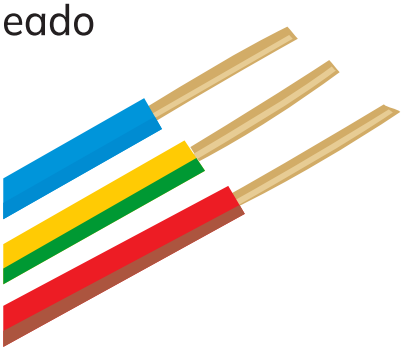

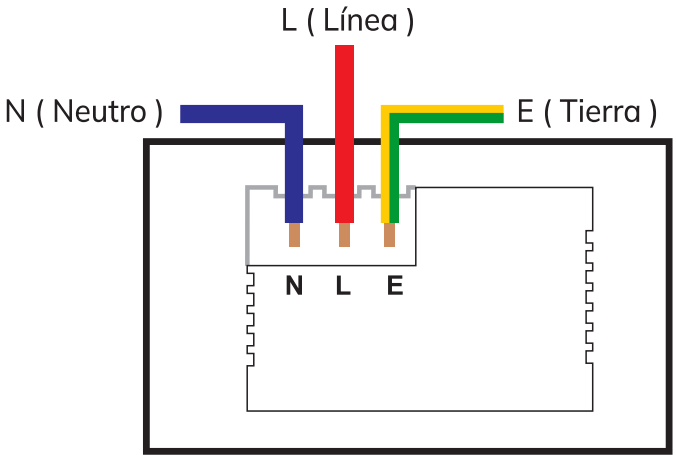

2 Atornille

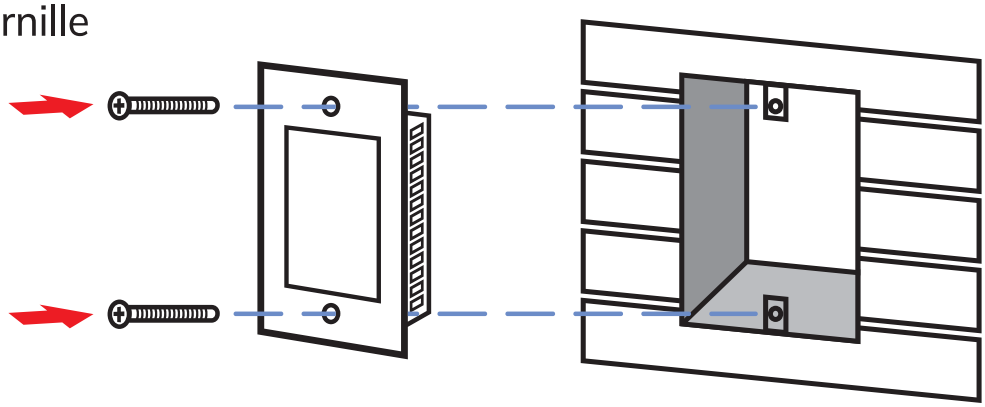

3 Cubra el panel y conecte la corriente

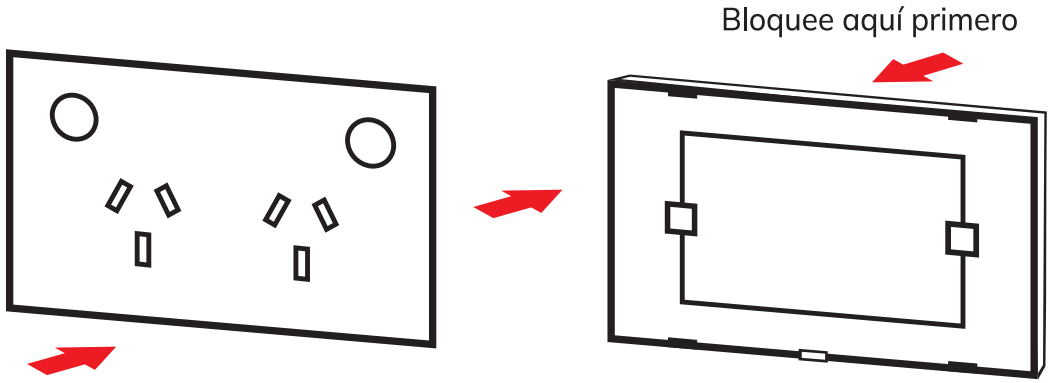

* Si realizas una prueba táctil sin el panel de vidrio colocado, apaga la energía general después de la prueba, luego coloca el panel de vidrio y vuelve a encender la energía general.

Puede Escanear el código QR para descargar la aplicación

También puede descargar la app "Smart Life" desde la tienda.

Si activa el Bluetooth de su teléfono móvil
la configuración se realizará más rápidamente.

¿Cómo configurar el interruptor con la app Smart Life?

Modo 1: Enciende el dispositivo y confirma que el indicador esté parpadeando lentamente. Luego realiza las operaciones de configuración según las indicaciones de la aplicación.

¿Cómo eliminar el dispositivo de la aplicación?

Solución 1: Elimina el dispositivo desde la interfaz de la aplicación.

Solución 2: Presione cualquier botón del panel durante 5 segundos.

Atención : El modo de configuración se cancelará automáticamente después de 3 minutos sin actividad.

Especificaciones

Dimensiones: 120×72×40 mm

Voltaje: 110–240V CA 50/60Hz

Salida: 10A

Garantía

Esta garantía cubre defectos de fabricación que surjan del uso correcto del dispositivo. Está limitada a defectos en los materiales o en la mano de obra, y no cubre daños causados por abuso, mal uso, modificaciones no autorizadas, daños por sobretensiones eléctricas, temperaturas extremas (calor o frío) o ambientes corrosivos.

La garantía tampoco cubre el desgaste normal de cubiertas, carcasas, conectores y accesorios.
No se aplica a ningún producto que tenga el número de serie faltante, alterado o ilegible.

Tus productos cuentan con una garantía estándar
por parte del fabricante de 12 meses.

Ajuste para Apagado de Memoria

Ajuste para Apagado de Luminosidad

HOGAR INTELIGENTE

HUNNOX

Visite nuestro sitio web

hunnox.com